Ethanol Kamine Außen ECHO schwarz mit TÜV-Zertifikat

Biokamin mit ovaler Form und Gestalt, der sich harmonisch in das Dekor eines modernen Interieurs einfügt oder die Terrasse schmückt.

TECHNICAL DATA

Physikalische Parameter

Gewicht (kg)	**7.8**
Breite (cm)	**50**
Höhe (cm)	**29.06**
Tiefe (cm)	**16.2**
Fassungsvermögen des Biocontainers (l)	**0.2**
Länge der Feuerlinie (cm)	**15**
Abmessungen des Biocontainers (H x B x T)(cm)	**5,2 x 20 x 7**

Allgemeines

Material	**Stahl**
Brennstoff-Typ	**Biokraftstoff - Ethylalkohol**
Farbe	**schwarz**
Biokamin-Typ	**wolnostojący**

Certyfikaty/Zgodność

TÜV-Zertifikat	**Ja**

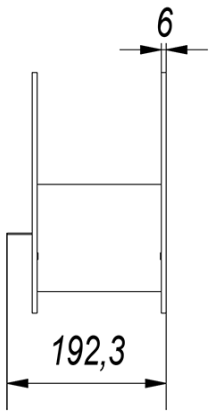
6
192,3

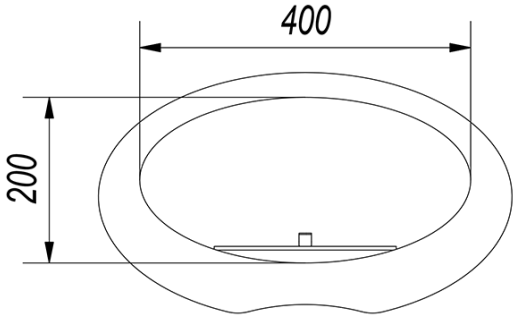
400
200

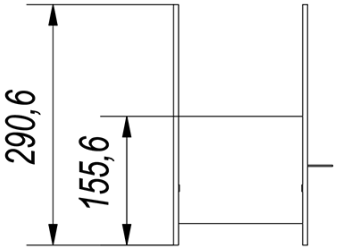
290,6
155,6

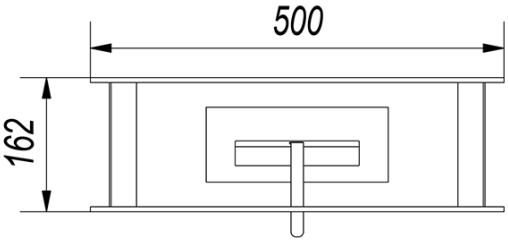
500
162