Tischkamin Bioethanol HOTEL MINI TÜV

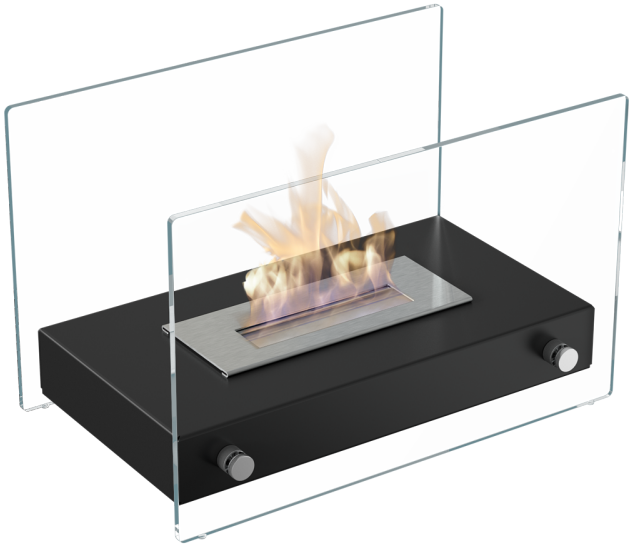

Freistehender Biokamin mit einer einfachen, eleganten Form. Wenn die Wetterbedingungen günstig sind, kann er zur Dekoration der Terrasse oder des Gartens dienen.

TECHNICAL DATA

Physikalische Parameter

Gewicht (kg)	**5.7**
Breite (cm)	**39**
Höhe (cm)	**25**
Tiefe (cm)	**23.4**
Fassungsvermögen des Biocontainers (l)	**0.2**
Länge der Feuerlinie (cm)	**15**
Abmessungen des Biocontainers (H x B x T)(cm)	**5,2 x 20 x 7**

Allgemeines

Material	**Stahl**
Brennstoff-Typ	**Biokraftstoff - Ethylalkohol**
Biokamin-Typ	**wolnostojący**

Certyfikaty/Zgodność

TÜV-Zertifikat	**Ja**

Ausrüstung

Biocontainer Verglasungstyp	**Ja**

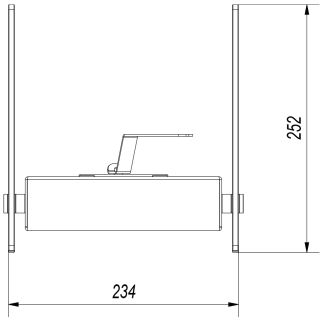
252
234

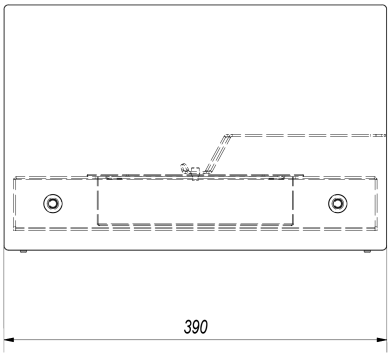
390

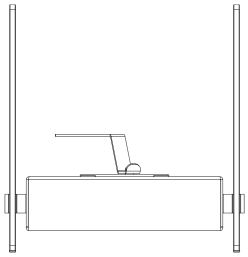

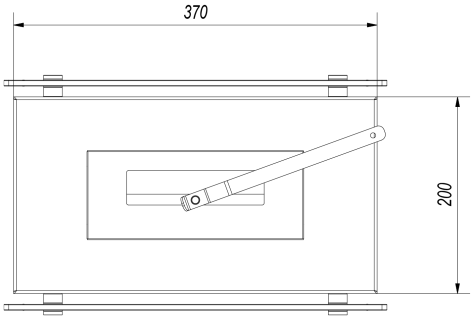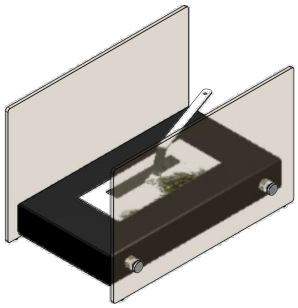
370
200