NHK G 50 (Nachheizkasten Guss)

Schmid
MADE IN GERMANY

Details

- aus Qualitätsguss gefertigt
- ausschamottiert, mit Reinigungsöffnung
- Eingang Ø 180 mm
- Ausgang wahlweise Ø 160 mm, Ø 180 mm
- Gewicht: 80 kg
- passendes Traglager = UTL 2

Die Effektivität eines Kaminsystems hängt stark von der gesamten Konstruktion ab. Ein Nachheizkasten fördert die Effektivität und sorgt für wohliges Klima, auch bei abklingender Flamme.

NHK G 50

Farbliche und technische Änderungen durch Weiterentwicklungen sowie Irrtümer vorbehalten. Weitere Informationen unter **www.camina-schmid.de**

Made in Germany

Maßzeichnungen
NHK G 50 (Nachheizkasten Guss)

Schmid
MADE IN GERMANY

Frontansicht M 1:10

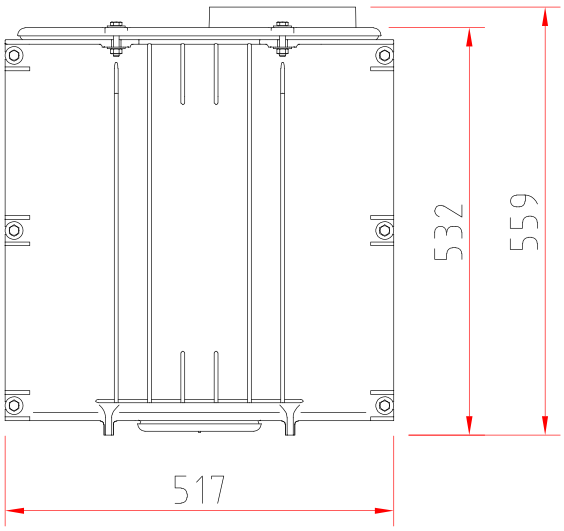

Seitenansicht M 1:10

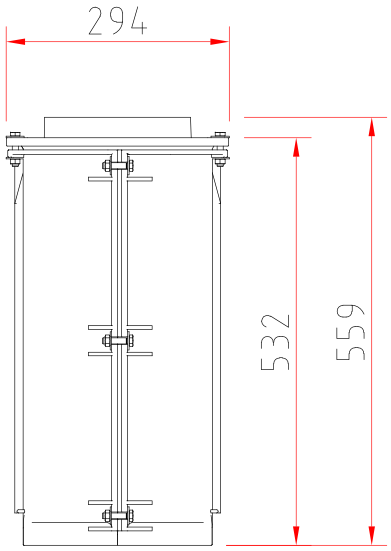

Draufsicht M 1:10

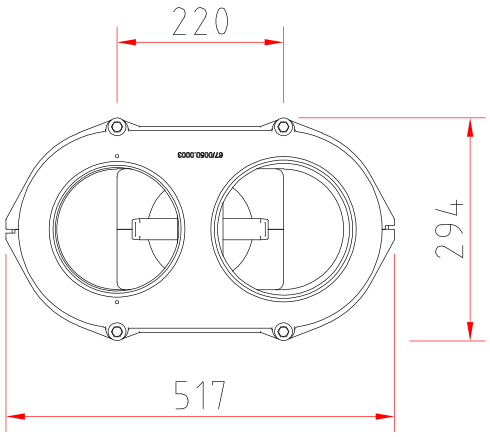

08 / 2018

Abbildungen ähnlich. Alle Abbildungen und Zeichnungen sind urheberrechtlich geschützt. Verwertung oder Veröffentlichung, auch einzelner Details, nur mit unserer Genehmigung.
Farbliche und technische Änderungen durch Weiterentwicklungen sowie Irrtümer vorbehalten. Weitere Informationen finden Sie unter **www.camina-schmid.de.**